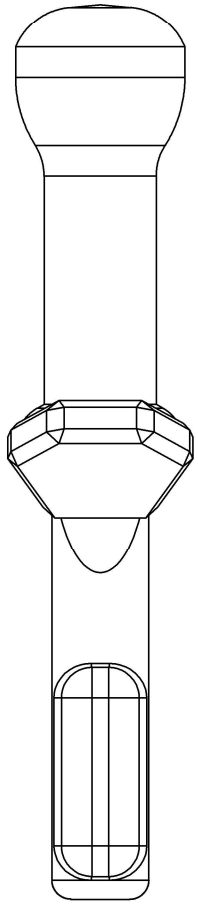

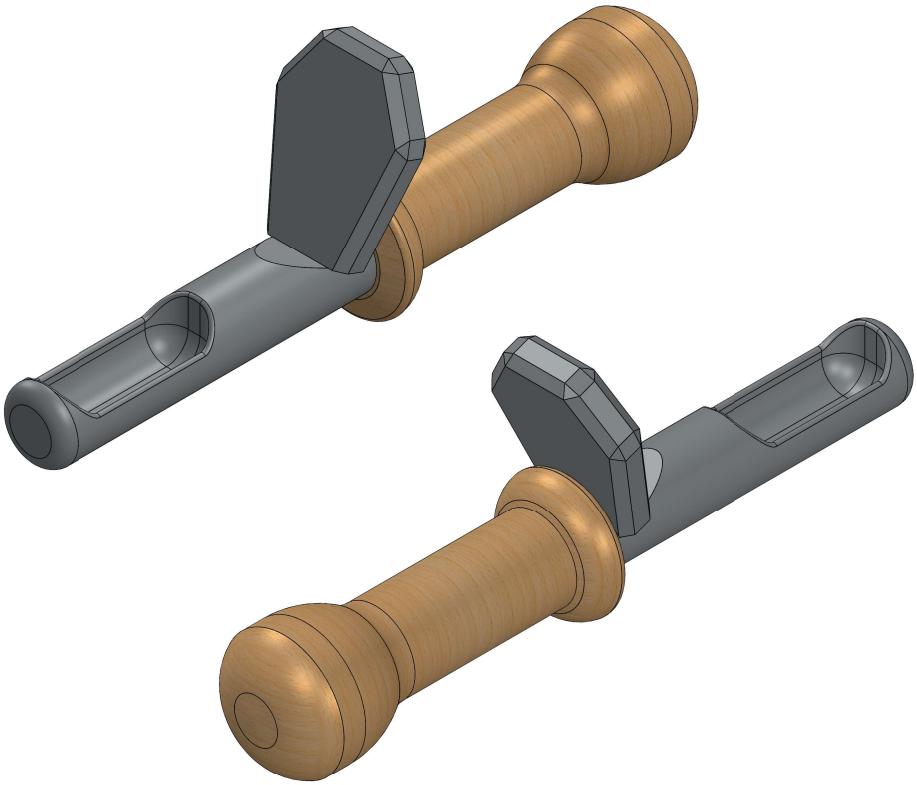

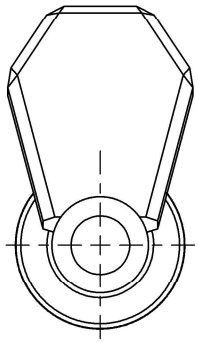

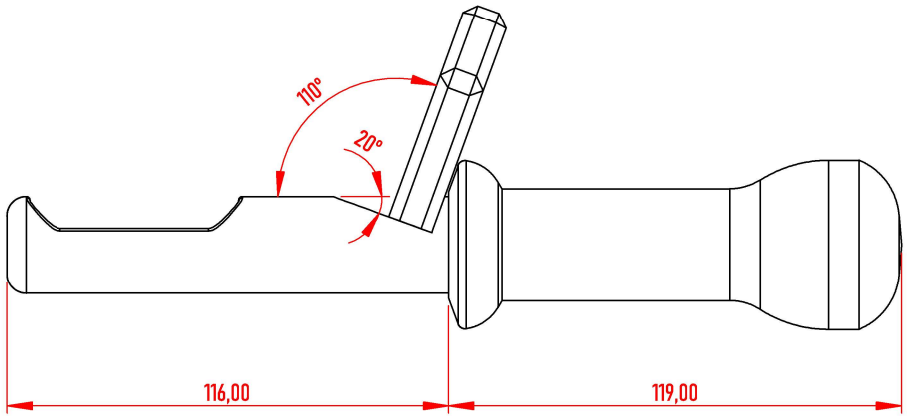

TotalAgro® Soluciones Agrícolas		FECHA:	NOMBRE:	MATERIAL:	ESCALA 1:2
	DIBUJÓ:	24/07/2025 13:09:42	ANDRÉS CUERVO G.	MISCELÁNEO	SI NO SE ESPECIFICA LO CONTRARIO, TODAS LAS UNIDADES ESTÁN EN MILÍMETROS
	REVISÓ:	24/07/2025 13:09:42	MAURICIO SÁNCHEZ	HOJA 1 DE 3	

TOMADOR DE MUESTRAS CRV3

29/08/2025 13:02:42

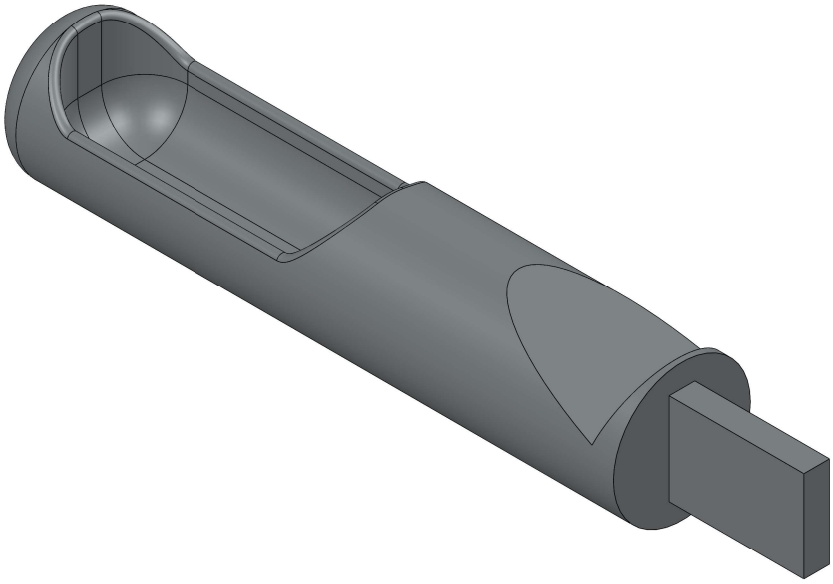

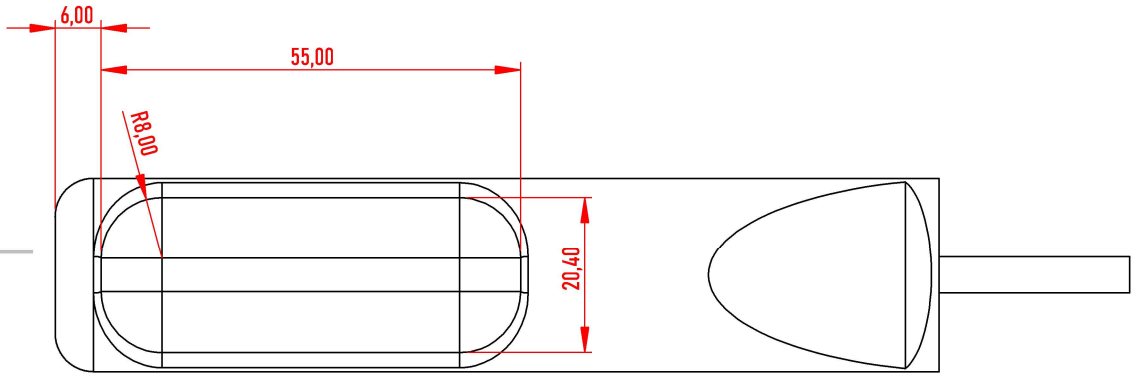

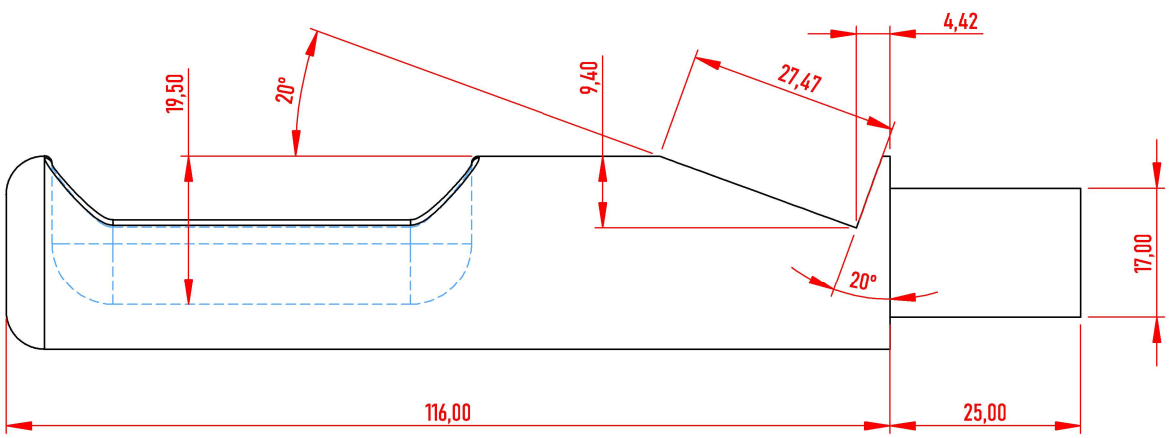

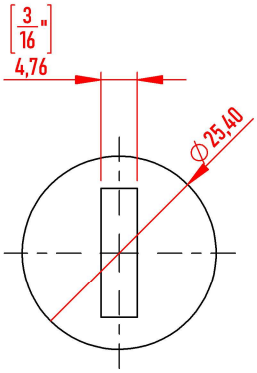

TotalAgro® Soluciones Agrícolas		FECHA:	NOMBRE:	MATERIAL:	ESCALA 1:1
	DIBUJÓ:	24/07/2025 13:09:42	ANDRÉS CUERVO G.	MISCELÁNEO	SI NO SE ESPECIFICA LO CONTRARIO, TODAS LAS UNIDADES ESTÁN EN MILÍMETROS
	REVISÓ:	24/07/2025 13:09:42	MAURICIO SÁNCHEZ	HOJA 2 DE 3	

TOMADOR DE MUESTRAS CRV3

29/08/2025 13:02:42

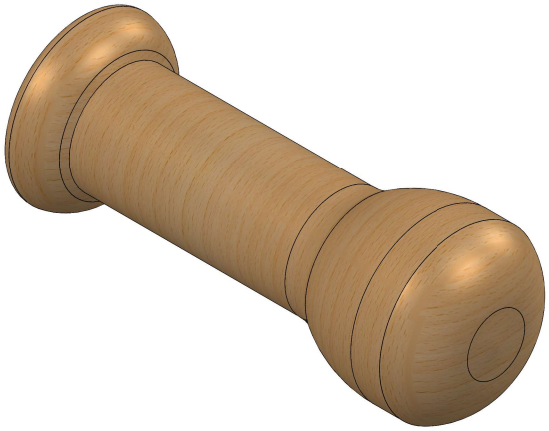

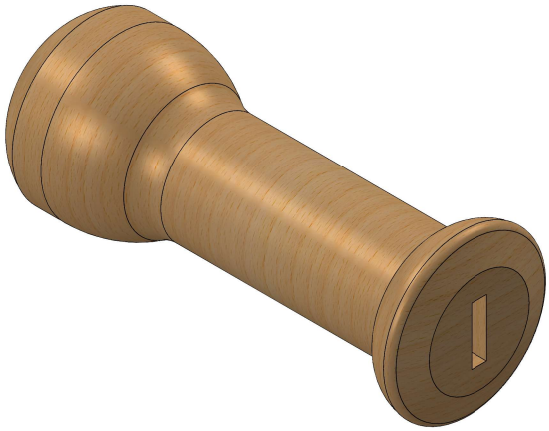

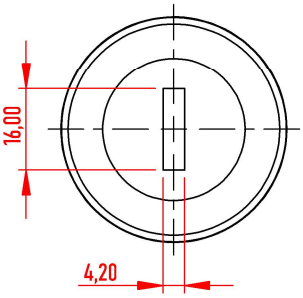

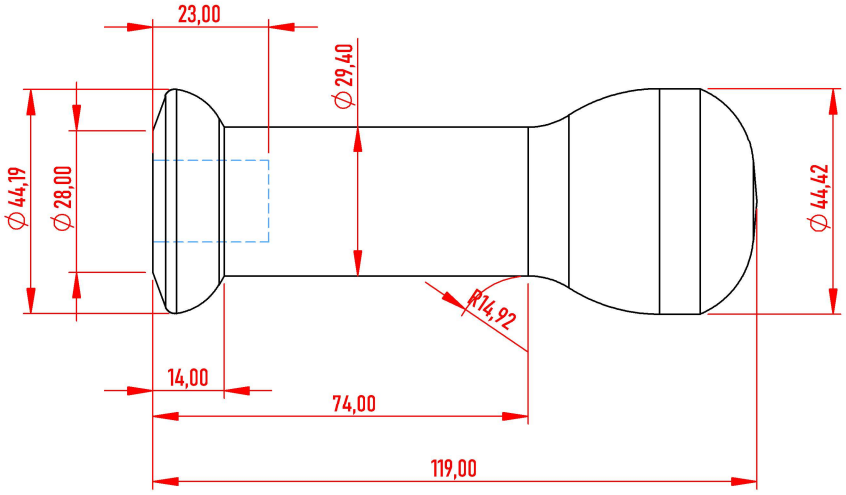

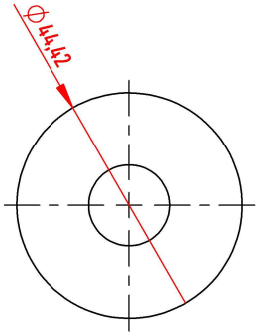

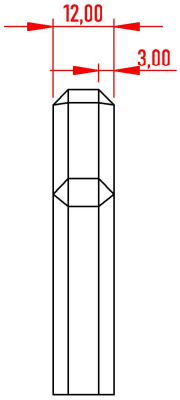

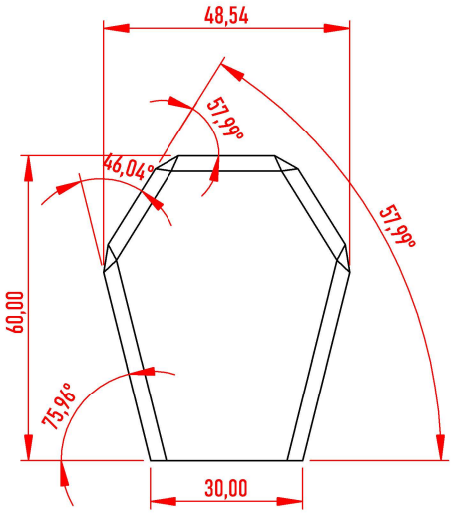

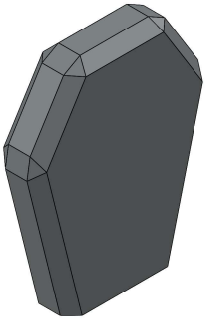

TotalAgro® Soluciones Agrícolas		FECHA:	NOMBRE:	MATERIAL:	ESCALA 1:1.5
	DIBUJÓ:	24/07/2025 13:09:42	ANDRÉS CUERVO G.	MISCELÁNEO	SI NO SE ESPECIFICA LO CONTRARIO, TODAS LAS UNIDADES ESTÁN EN MILÍMETROS
	REVISÓ:	24/07/2025 13:09:42	MAURICIO SÁNCHEZ	HOJA 3 DE 3	

TOMADOR DE MUESTRAS CRV3

29/08/2025 13:02:42